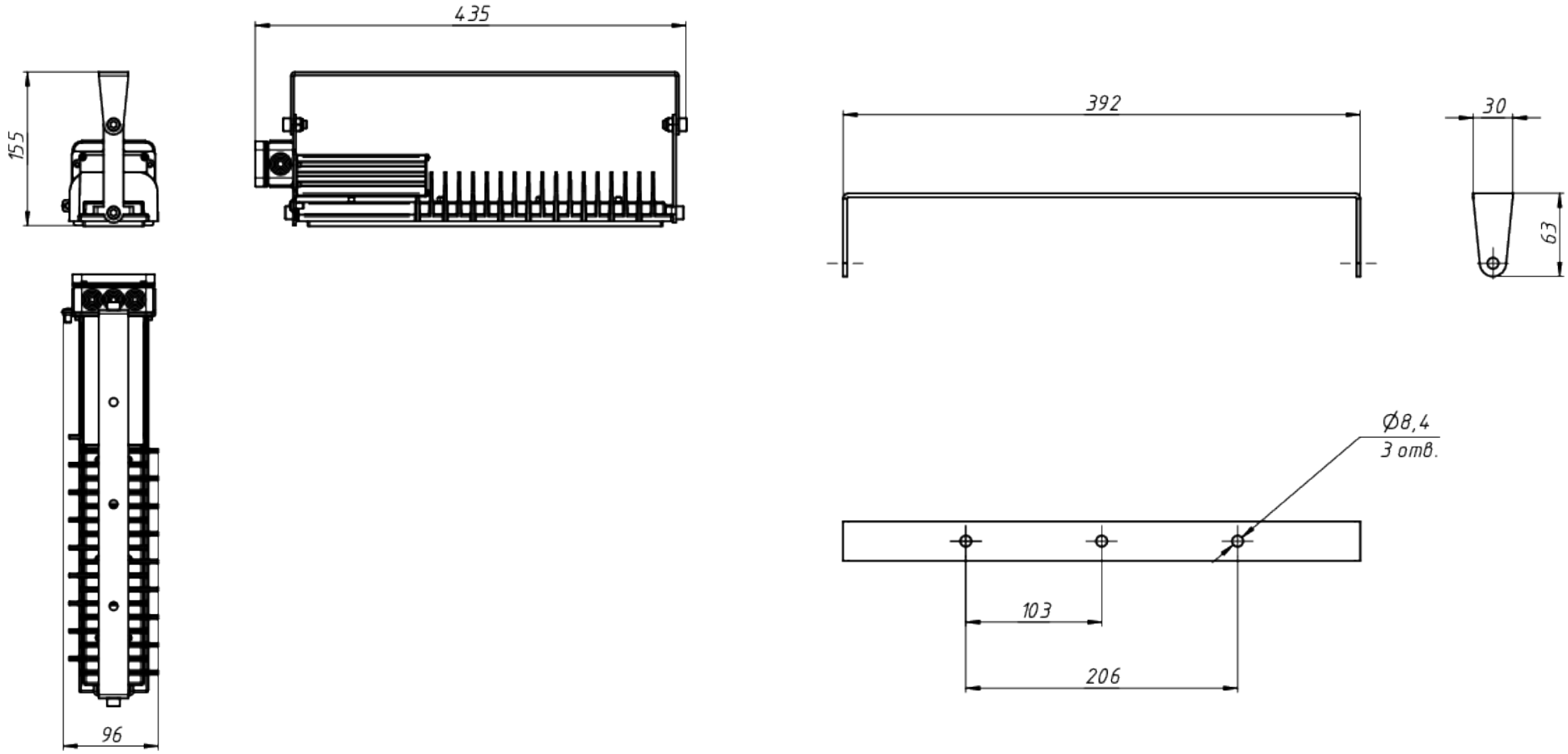


ЛАДЗАВОД
СВЕТОТЕХНИКИ

*Документ сгенерирован автоматически. Дата генерации: 04-05-2024

| Изм. | Лист | № докум. | Подп. | Дата | LAD LED R320-1-OG-30 лира | Лист 1 |
|---|---|---|---|---|---|---|